UP TO DATE

CHILLER SELECTION

Condenseur à air compatible avec la série WinFLOW ECO E modèle TCEETU 4395
Montage vertical - Flux d'air horizontal

BILAN THERMIQUE

Mode de calcul	**Mode Sec**

Caractéristiques coté Air

Température d'entrée	**35.0 °C**
Humidité relative d'entrée	**40 %**
Altitude	**0 m**
débit d'air	**87230 m³/h**
Pression statique ventilateur	**150 Pa**

Caractéristiques Coté Fluide

Réfrigérant	**R454B**
Débit du fluide	**7472.7 kg/h**
Température de condensation	**54.0 °C**
Température des gaz	**77.0 °C**
ΔT sous-refroidissement	**3.0°C**
Perte de charge intérieure	**67.0 kPa**
Perte de charge intérieure (K)	**2.1 K**

Puissance à Evacuer

Puissance thermique C1	**222.0 kW**
Puissance thermique C2	**222.0 kW**

CARACTERISTIQUES GENERALES

Plaquage sur l'appareil

Tension d'Alimentation	**3ph/50Hz/400V+N+T**
Intensité Maximum	**39 A**
Puissance el. nominale	**23.3 kW**

Ventilation

Diam du ventilateur	**630 mm**
Intensité Maximum	**6.0 A**
Puissance el. nominale	**3700 W**

Point de fonctionnement

Pourcentage vitesse ventilateur	**100 %**
Vitesse de rotation	**1593 rpm**
Nombre de Ventilateurs	**6**
Intensité Totale consommée	**33.5 A**
Puissance Totale consommée	**20636 W**

Données Acoustiques

Puissance Sonore (Lw)	**103 dB(A)**
Pression Sonore de (Lp)	**71 dB(A)**
Distance	**10 m**

Informations sur l'échangeur

Matière des Ailettes	**Al**
Matière des tubes	**Cu**
Surface d'échange	**689.6 m²**
Volume interne	**73.8 dm³**
Pas d'ailettes	**2.1 mm**
Connexion d'entrée	**2x28**
Connexion de sortie	**2x22**

Dimensions

Longueur mini.	**3 260 mm**
Longueur maxi.	**3 620 mm**
W2 maxi.	**2 080 mm**
H2	**1 520 mm**

Poids à vide	**650.0 kg**

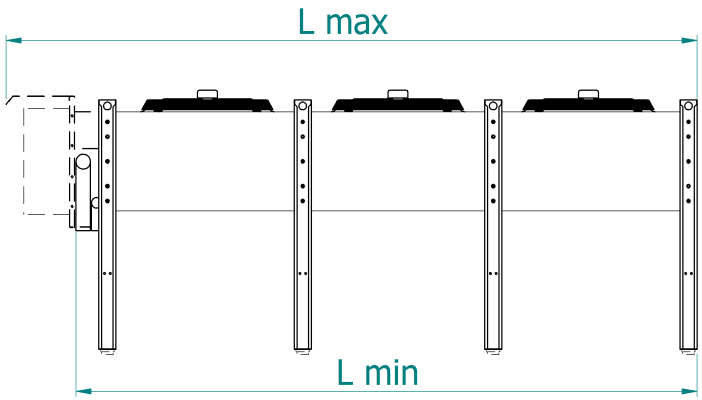

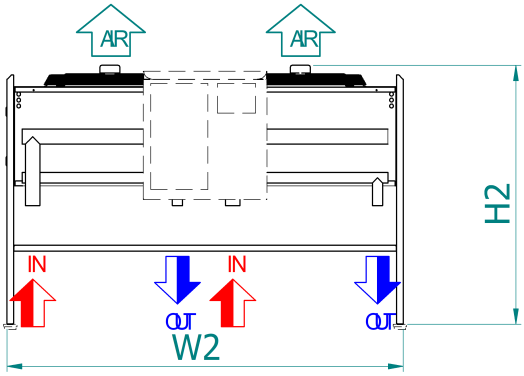

Rhoss Spa - Via Oltreferrovia, 33033 Codroipo (UD) - ITALY
Tel.+39 0432 911611 - Fax +39 0432 911600 - email: rhoss@rhoss.com - web: http://www.rhoss.com